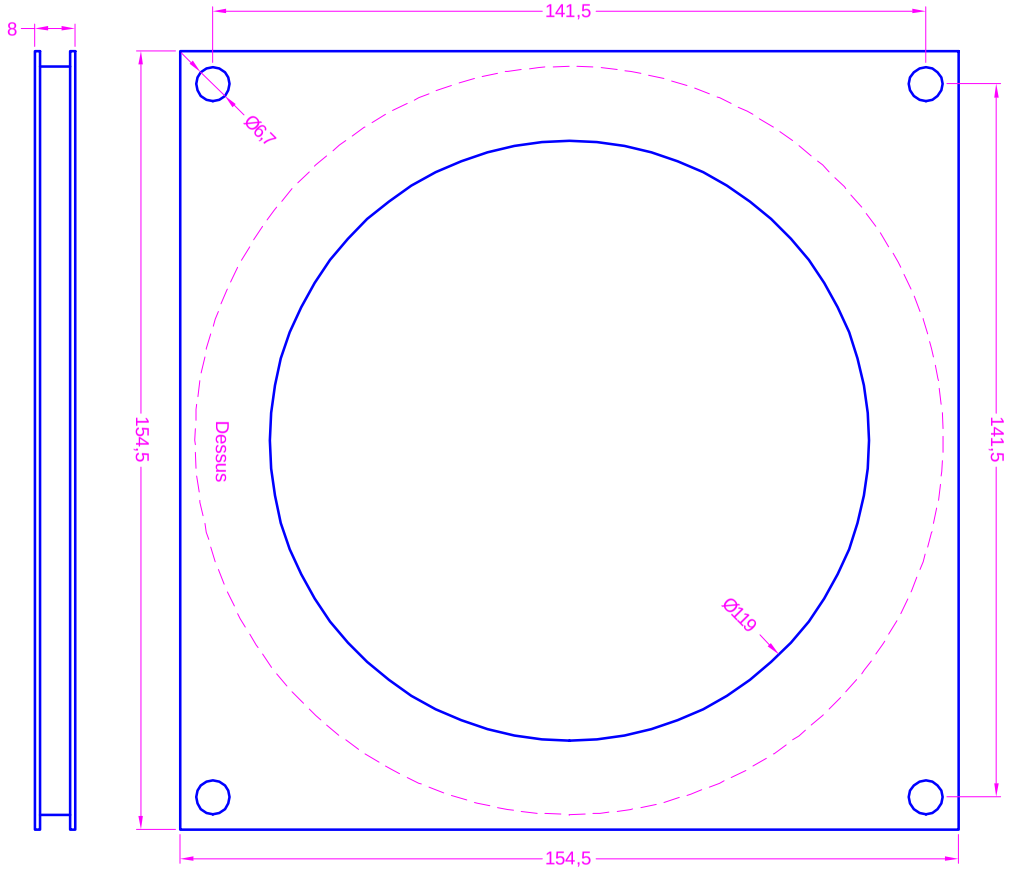

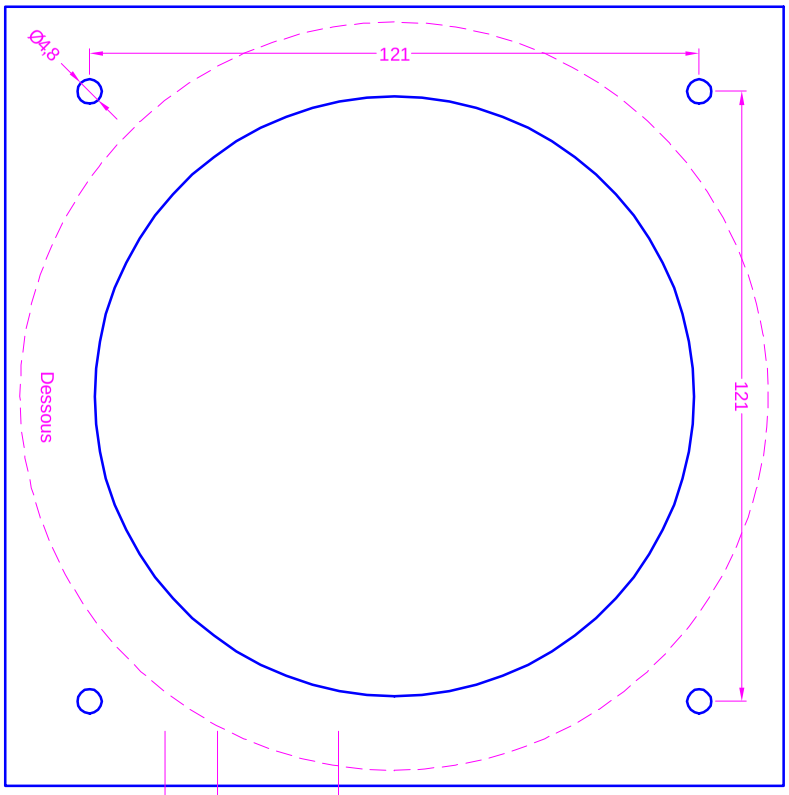

Charge maximale centrée : 250 kg.
Rotation manuelle.
Tolérances générales ± 1 mm.
Matière : Acier protégé.
Couleur : Gris.
Emballage : Vrac.

Nbre de pieces / appareil	Nbre	Code	Designations / Observations	Ind	Modif	Date

BA150 - Caractéristiques principales.

Ce plan est la propriete de GIRAPUB, et ne peut etre communique ou copie sans autorisation ecrite prealable.

Nbre d'appareils

Nbre total de pieces:

Echelle: 2/3

Date: 05/01/05

Visa:

GIRAPUB

93
600 012